McMILLAN®

M40A3

Manual / *Handbuch* / Manual de usuario

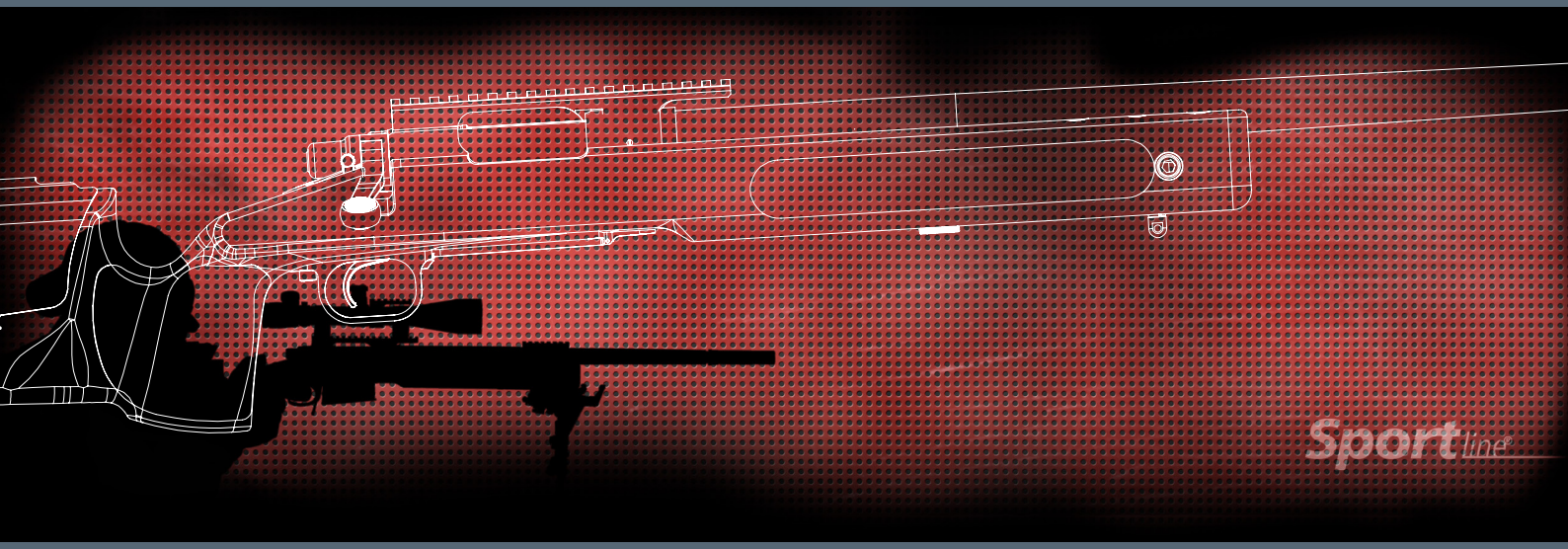

SPRING

Artikel-Nr. 18556
US Artikel-Nr.: 50132

Read through this manual before use
Lesen Sie dieses Handbuch vor Gebrauch
Lea este manual antes de utilizar

Assure you´re 100% updated on product users information online at www.ActionSportGames.com
Type product ref. no. online in search for your products.

Vergewissern Sie sich online unter www.ActionSportGames.com, dass Sie alle aktuellen Informationen für Produktnutzer kennen.Geben Sie online die Produktnummer in die Produktsuche ein.

Asegúrese de estar 100% actualizado con la información de productos para el usuario en www.ActionSportGames.com. Escriba el número de referencia de producto online y busque su producto.

ASG® ActionSportGames®

M40A3

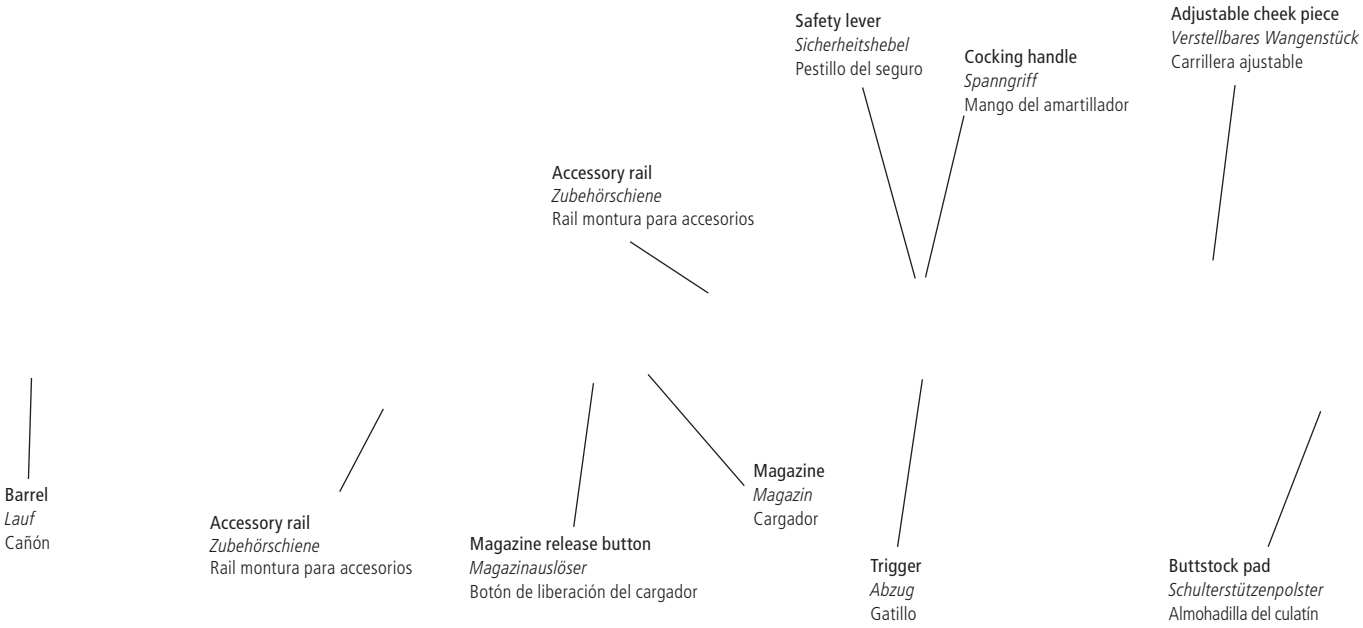

Congratulations with your new M40A3 Airsoft gun. Read through this manual before use.

Wir gratulieren Ihnen zu Ihrer neuen M40A3 Airsoft-Waffe. Lesen Sie dieses Handbuch vor Gebrauch.

Enhorabuena por su nuevo M40A3, un arma de Airsoft. Lea este manual antes de utilizar.

Not a toy. Adult supervision required. Misuse or careless use may cause serious injury or death. Always wear eye-protection when using this product. Read and follow instructions carefully before use. This product is a high-powered Airsoft gun, recommended for adult use (18 years and up).

Kein Spielzeug! *Ständige Aufsicht durch einen Erwachsenen erforderlich. Unsachgemäße oder sorglose Verwendung kann zu schweren Verletzungen oder zum Tod führen. Bei Verwendung dieses Produkts ist stets ein Augenschutz zu tragen. Die Anweisungen sind vor Gebrauch sorgfältig zu lesen und müssen befolgt werden. Dieses Produkt ist eine Hochleistungs-Airgun-Waffe, die nur für Erwachsene (ab 18 Jahren) empfohlen wird.*

No es un juguete. Es necesario contar con la supervisión de un adulto. El uso incorrecto o descuidado puede ocasionar lesiones graves o la muerte. Emplee protección ocular siempre que use el arma. Lea cuidadosamente y siga las instrucciones antes del uso. Debido a la gran potencia del arma de Airsoft, se recomienda que la utilicen mayores de 18 años.

Warning / *Warnhinweise* / Advertencia



Always wear safety goggles when using your Airsoft gun.

Tragen Sie immer eine Schutzbrille, wenn Sie Ihre Airgun-Waffe benutzen.

Utilice siempre gafas protectoras cuando emplee su réplica.

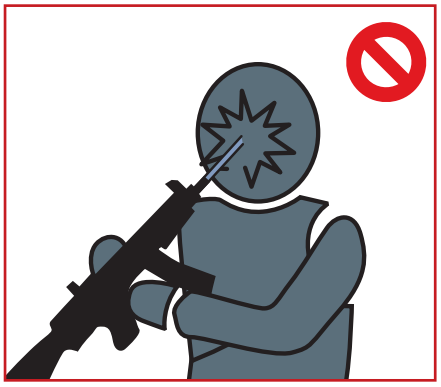

Do not look directly into the gun barrel.

Schauen Sie nicht direkt in den Waffenlauf.

No mire directamente hacia el cañón de la réplica.



Never aim or shoot at people or animals. Always set the selector on "safe" position (except when you are ready to shoot a target).

Zielen oder schießen Sie niemals auf Menschen oder Tiere. Stellen Sie den Wahlschalter immer auf die „gesicherte" Position (außer wenn Sie bereit sind, auf ein Ziel zu schießen).

Nunca apunte o dispare hacia personas o animales. Mantenga siempre el seguro en la posición "safe" hasta que esté listo para disparar al blanco.



Select a safe place for operating the Airsoft gun. Avoid shooting in public places.

Wählen Sie einen sicheren Ort für die Verwendung der Airsoft-Waffe. Vermeiden Sie es, an öffentlichen Orten zu schießen.

Escoja un lugar seguro para disparar la réplica. Evite lugares públicos.



Never shoot holding the Airsoft gun sideways as the BB pellets will curve (this is due to the Hop-up system).

Schießen Sie niemals mit seitlich verdrehter bzw. verkanteter Airsoft-Waffe, da sich die Flugbahn der BB-Kugeln krümmt (das liegt am Hop-up-System).

Jamás agarrar y disparar la réplica horizontalmente, por el sistema Hop-up los proyectiles BB podrán cambiar de dirección en el aire.

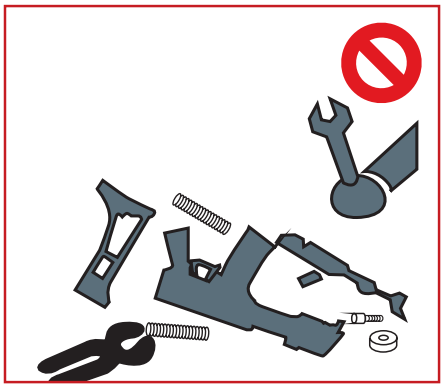

Do not disassemble gun yourself. Always contact your local retailer.

Zerlegen Sie die Waffe nicht selbst. Wenden Sie sich immer an Ihren Händler vor Ort.

No desarme la réplica usted mismo. Póngase siempre en contacto con el revendedor local.

Always treat the Airsoft gun as if it were loaded. Do not carry the Airsoft gun in open view. Always transport the Airsoft gun unloaded in a locked case. Do not openly brandish the Airsoft gun, as this may be perceived by others (including law enforcement units) as a threat, and cause prompt reaction. Always use precision 6mm BBs for this Airsoft gun. Never use any used or damaged BBs.

Behandeln Sie die Airsoft-Waffe immer so, als wäre sie geladen. Tragen Sie die Airsoft-Waffe nicht offen sichtbar. Transportieren Sie die Airsoft-Waffe immer in einem verschlossenen Koffer. Schwenken Sie die Airsoft-Waffe nicht offen umher, da dies von anderen Personen (einschließlich der Polizei) als Bedrohung wahrgenommen werden und eine sofortige Reaktion auslösen kann. Verwenden Sie für diese Airsoft-Waffe nur 6-mm-Präzisions-BBs. Verwenden Sie niemals gebrauchte oder beschädigte BBs.

Siempre trate la réplica como si estuviera cargada. No lleve la réplica en vista pública. Transporte la réplica descargada, en una funda cerrada. No blandir la réplica abiertamente, ya que esto puede ser percibido por otras personas (incluso unidades de la policía) como una amenaza, y provocar una reacción instantánea.Utilice siempre BBs 6 mm para su réplica. Nunca utilice BBs disparados o dañados.

Cheek rest adjustment / *Einstellung der Wangenstütze* / Ajuste del soporte de mejilla

Release the screws to adjust the cheek piece.
The cheek piece can now be adjusted vertically.

Lösen Sie die Schrauben, um das Wangenstück einzustellen. Das Wangenstück kann nun vertikal verstellt werden.

Libere el tornillo para ajustar la carrillera.
A continuación, podrá ajustar la carrillera verticalmente.

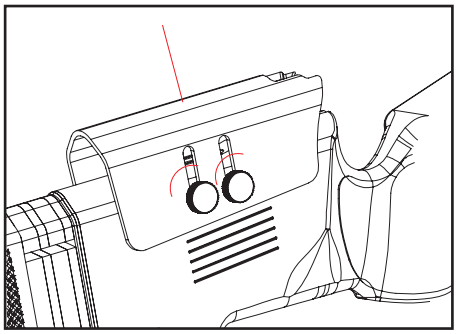

Release the screws to adjust the buttstock pad.
The buttstock pad can now be adjusted horizontally.

Lösen Sie die Schrauben, um das Schulterstützenpolster zu verstellen. Das Schulterstützenpolster kann nun horizontal verstellt werden.

Libere el tornillo para ajustar la almohadilla de la culata. Ahora podrá ajustar horizontalmente la almohadilla de la culata.

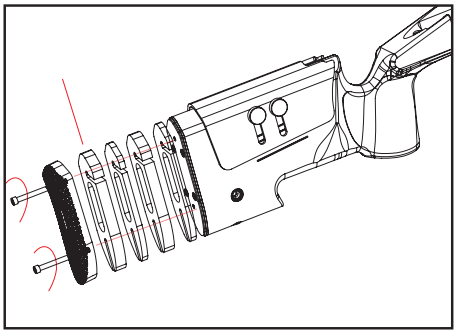

Safety / *Sicherungshebel* / Seguridad

Safety ON

Gesichert "on"

Seguro "on"

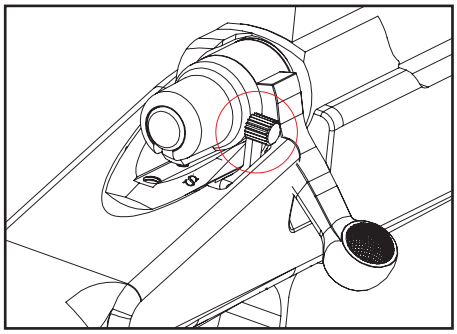

Safety OFF

Entsichert "off"

Seguro "off"

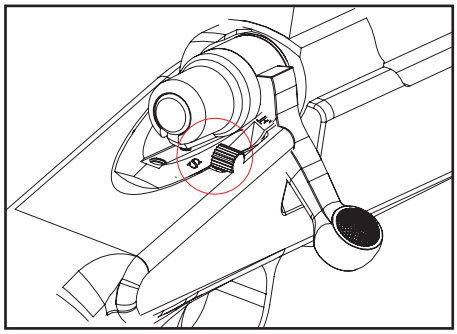

Loading magazine / *Laden des Magazins* / Cargar el cargador

Push the magazine release button and pull out the magazine.

Drücken Sie den Magazinauslöser und ziehen das Magazin heraus.

Pulse el botón de liberación del cargador y tire el cargador hacia abajo.

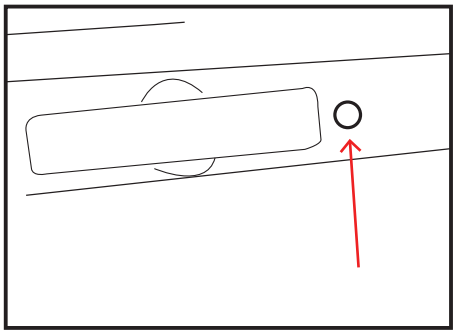

Load 6mm BBs into the magazine.

Laden Sie 6-mm-BBs in das Magazin.

Cargar los BBs de 6 mm en el cargador.

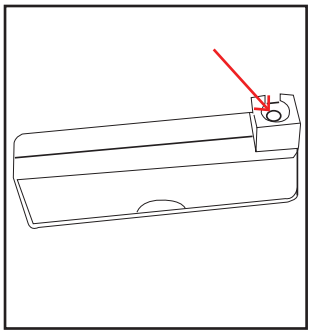

Reinsert the magazine into the Airsoft gun and push it until a click is heard.

Schieben Sie das Magazin in die Airsoft-Waffe, bis ein Klicken zu hören ist.

Reinsertar el cargador en su réplica, empujándolo hasta que se escuche un clic.

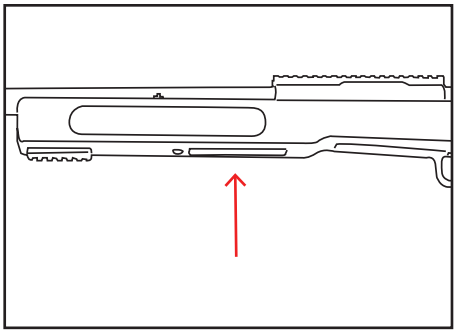

Firing / *Schießen* / Disparo

Open the cocking handle.
Öffnen Sie den Spannhebel.
Abra el mango del amartillador.

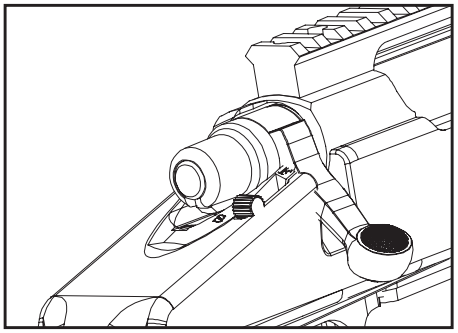

Pull back the cocking handle.
Ziehen Sie den Spannhebel zurück.
Tire del mango del amartillador hacia atrás.

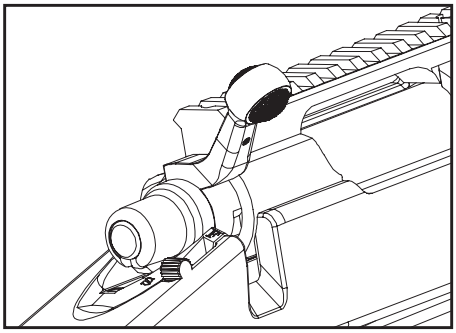

Push the cocking handle forward.
Drücken Sie den Spannhebel nach vorn.
Empuje el mango del amartillador hacia delante.

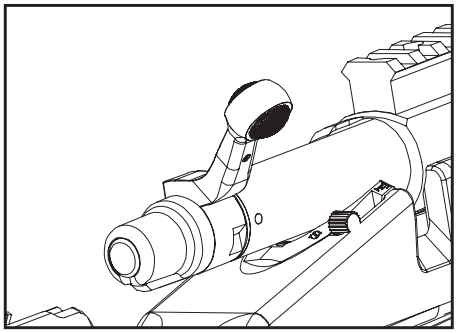

Close the cocking handle.
Schließen Sie den Spannhebel.
Cierre el mango del amartillador.

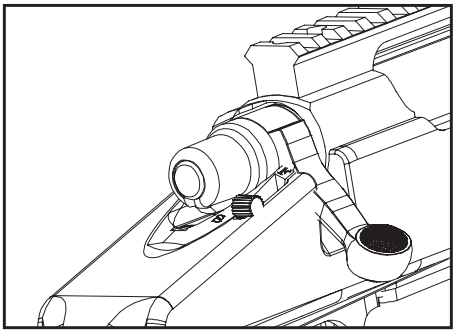

Pull the trigger when ready to fire.
Ziehen Sie den Abzug, sobald Sie schussbereit sind.
Apriete el gatillo cuando esté listo para disparar.

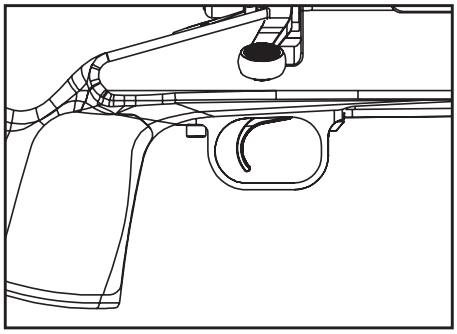

Assemble – *Montage* **-** Mount

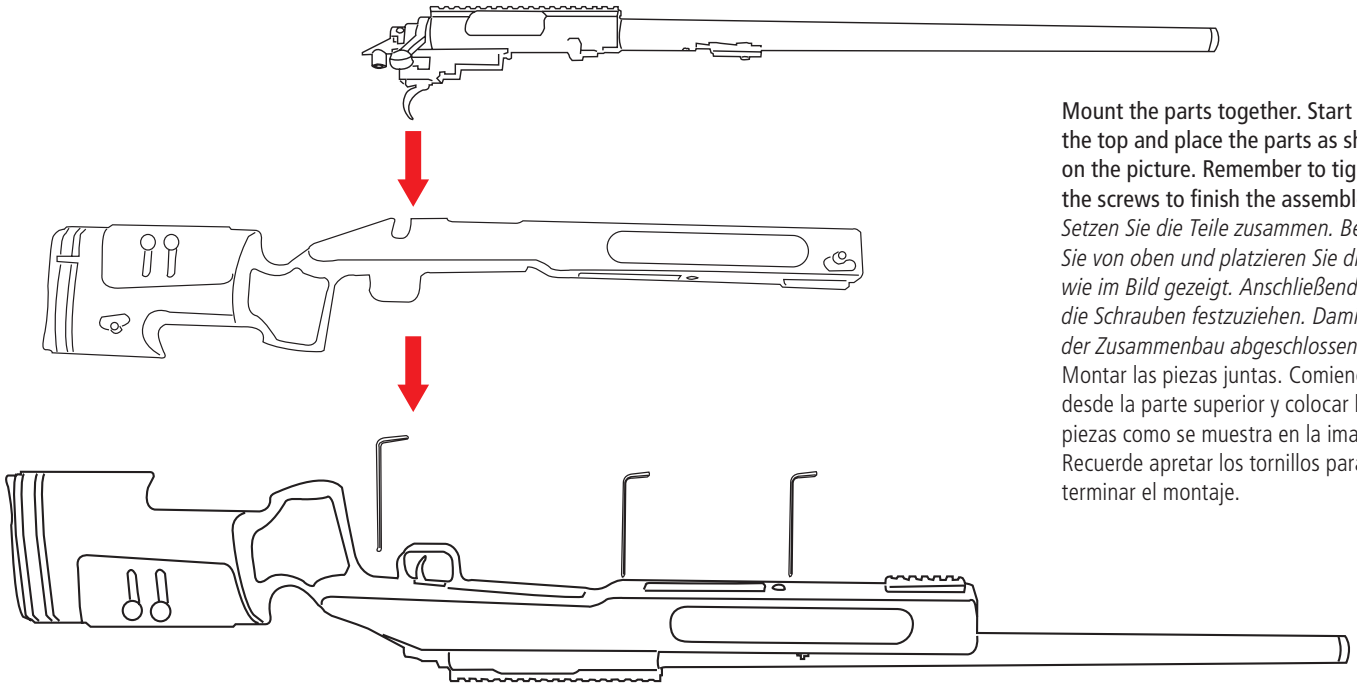

Mount the parts together. Start from the top and place the parts as shown on the picture. Remember to tighten the screws to finish the assemble.
Setzen Sie die Teile zusammen. Beginnen Sie von oben und platzieren Sie die Teile wie im Bild gezeigt. Anschließend sind die Schrauben festzuziehen. Damit ist der Zusammenbau abgeschlossen.
Montar las piezas juntas. Comience desde la parte superior y colocar las piezas como se muestra en la imagen. Recuerde apretar los tornillos para terminar el montaje.

AIRSOFT-WAFFE
Décret N° 99-240 du 24 mars 1999 Réglementant la vente en France. Objet ayant l'apparence d'une arme à feu.
«DISTRIBUTION INTERDITE AUX MINEURS».
«ATTENTION NE JAMAIS DIRIGER LE TIR VERS UNE PERSONNE».
Le port de lunettes de protection est obligatoire. Avant tout usage, lire attentivement la notice incluse dans la boite. Compte tenu du réalisme de ces modèles factices, il est rappelé que la loi interdit le port de tout objet susceptible de constituer une arme dangereuse pour la sécurité publique.

Suojaudu aina soujalaseilla tai maskilla.
Käytä vain korkealaatuisia kuulia. Takuu EI korvaa huonolaatuisten kuulien aiheuttamaa rikkoontumista. Ei alle 18-vuotiaille. Tämä ase ei ole lelu. Lue huolto – ja käyttöohjeet ennen käyttöä.

Skydda dig alltid med skyddsglas eller skyddsmask. Använd endast högklassiga kulor. Garantin ersätter inte skador som uppkommit då kulor av dålig kvalitet användts. Inte för personer under 18 år. Detta vapen är inte en leksak. Läs service- och bruksanvisning före användning.

Hop-up adjustment / *Hop-up-Einstellung* / Ajuste del Hop-up

By applying a back-spin to the BBs when firing, the trajectory of the BBs can be altered in order to obtain better flight and precision of the BBs – referred to as the Hop-up system. There are two types of Hop-up systems; the fixed and the adjustable. The adjustable Hop-up system allows for fine-tuning the trajectory of the BBs.

Den BBs wird beim Abfeuern ein Rückdrall verliehen, durch den ihre Flugbahn verändert werden kann, um einen besseren Flug und eine höhere Präzision zu erreichen. Das geschieht mittels des sogenannten Hop-up-Systems. Es gibt zwei Arten von Hop-up-Systemen: das feste und das einstellbare. Das einstellbare Hop-up-System ermöglicht die Feinabstimmung der Flugbahn der BBs.

Si se aplica una rotación hacia atrás a los BBs cuando se dispara la réplica, la trayectoria de los BBs pueden ser alterados para obtener un mejor disparo y precisión de los BBs, conocido como el sistema Hop-up; existe el sistema fijo y ajustable. El sistema de ajuste del Hop-up permite afinar la trayectoria de BBs.

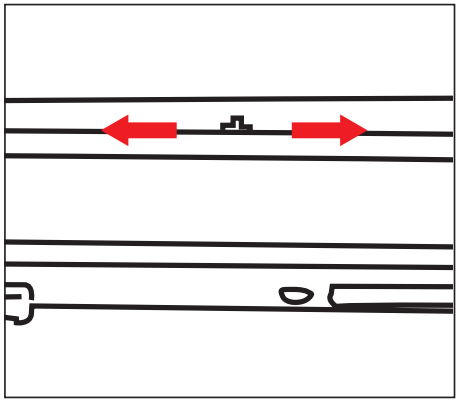

Gradually turn the adjustment dial towards "Hop" and fire a round or two to see the effect. Continue to adjust until the BBs fly straight/horizontally. Perfect Hop-up is applied when the BBs fly straight.

Drehen Sie das Einstellrad allmählich in Richtung „Hop" und geben Sie ein oder zwei Schüsse ab, um den Effekt zu sehen. Justieren Sie weiter, bis die BBs gerade/horizontal fliegen. Ein perfektes Hop-up ist erreicht, wenn die BBs gerade fliegen.

Gire el dial de Hop-up poco a poco hacia 'Hop', dispare una vez o dos veces para ver el efecto. Siga ajustando hasta que los BBs sigan una línea recta en el aire, eso es la posición perfecta.

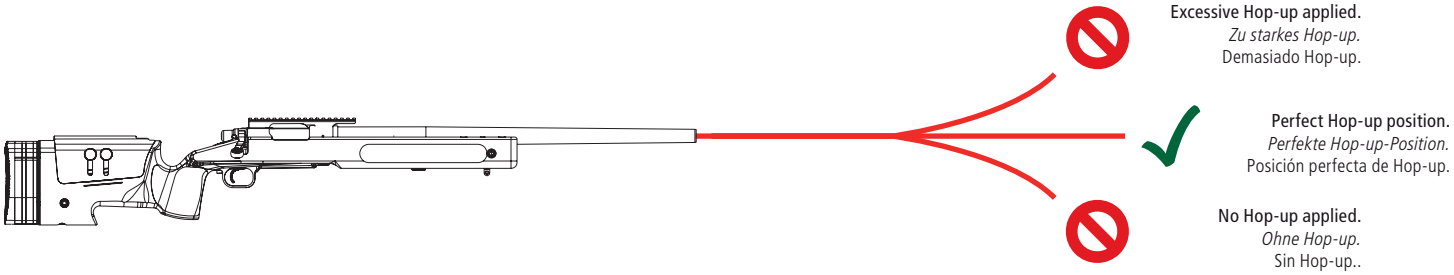

Length Länge Longueur Longitud	Weight Gewicht Poids Peso	Caliber Kaliber Calibre Calibre	Magazine Magazin Capacité du chargeur Capacidad del cargador	Material Material Matière Material	Energy Leistung Énergie Energía	Velocity Geschwindigkeit Vélocité Velocidad
1125 mm	**2280 g**	**6 mm**	**27**	**Nylon/Metall**	**1,9 Joule**	**137 ms**

Accessories / *Zubehör* / Accesorios

Magazine / *Magazin* / Cargador



Magazin, 27 Schuss — Artikel-Nr. 18557

6 mm BBs / *6-mm-BBs* / BBs de 6 mm



BLASTER®, 3000 Stück (0,20g) — Artikel-Nr. 14787

BLASTER®, 6000 Stück (0,20g) — Artikel-Nr. 14788

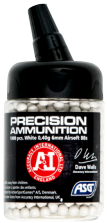

AI-Präzisionsmunition. (0,40 g) — Artikel-Nr. 18413

AI-Präzisionsmunition. (0,36g) — Artikel-Nr. 18723

AI-Präzisionsmunition. (0,43g) — Artikel-Nr. 18724

Scope / *Zielfernrohr* / Mira



Artikel-Nr. 17226



Artikel-Nr. 18604



Artikel-Nr. 17372

ANMERKUNGEN

⚠ WARNING

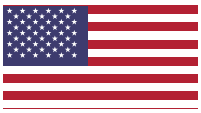

This is not a toy. Misuse may cause serious injury, especially to the eye. Eye protection designed for airsoft guns must be worn by the user and any person within range. Read the owner's manual before using.

This airsoft gun is intended for those 18 years of age or older. Adult supervision is required.

Do not change the coloration and/or markings to make it look more like a firearm. It may confuse people and/or the police and may be a crime.

Do not misuse this airsoft gun. Do not brandish or display this airsoft gun in public.

When using this airsoft gun be aware of all requirements imposed by applicable U.S. federal, state, and local laws, regulations, and administrative policies related to airsoft equipment and/or use of said equipment.

CAUTION

Store the airsoft gun unloaded in a safe and proper manner, and check to see that the airsoft gun is unloaded when removed from storage or received from another person.

Treat every airsoft gun as if it is loaded.

Always wear eye protection designed for airsoft guns when handling or shooting or in range of any airsoft gun, and wear them over prescription glasses.

Keep your finger off the trigger until ready to shoot.

Never point the airsoft gun at anything you do not wish to shoot.

Keep the airsoft gun on safe until ready to shoot.

Avoid ricochet. Never shoot at a hard or flat surface or at water.

Backstops should be inspected for wear before and after each use. Discontinue use if the backstop surface shows signs of failure. Since backstop surfaces eventually fail, always place the backstop in a location that will be safe should the backstop fail. Discontinue the use of a backstop if the projectile rebounds or ricochets.

ADVISORY

Perform routine inspection and maintenance, including:

(a) Modification of the gun mechanism may cause a gun to malfunction and tampering with a gun may make it unsafe to use.

(b) Any change in the performance, such as lowered trigger force and shortened trigger travel, indicates possible wear and that such guns should be inspected, replaced, or properly repaired, and repairs should only be made by qualified personnel.

(c) Check any gun that has been dropped to ensure that its function has not been affected.

⚠ WARNHINWEISE



Dieses Produkt ist kein Spielzeug. Unsachgemäßer Gebrauch kann zu schweren Verletzungen, insbesondere der Augen, führen. Der Benutzer und alle Personen in Reichweite der Geschosse müssen einen für Airsoft-Waffen geeigneten Augenschutz tragen. Vor der Verwendung ist das Benutzerhandbuch zu lesen.

Diese Airsoft-Waffe ist für Personen ab 18 Jahren bestimmt. Es ist die ständige Aufsicht durch einen Erwachsenen erforderlich.

Farbgebung und/oder Markierungen dürfen nicht zu dem Zweck verändert werden, das Produkt einer Feuerwaffe ähnlicher zu machen. Dadurch können andere Personen und/oder die Polizei verunsichert werden, und es kann eine Straftat darstellen.

Verwenden Sie diese Airsoft-Waffe nicht unsachgemäß. Halten Sie diese Airsoft-Waffe in der Öffentlichkeit bedeckt.

Beachten Sie bei Verwendung dieser Airsoft-Waffe alle einschlägigen US-Bundes-, bundesstaatlichen und lokalen Gesetze, Vorschriften und Verwaltungsrichtlinien in Bezug auf Airsoft-Ausrüstung und/oder die Verwendung solcher Ausrüstung.

ACHTUNG

Lagern Sie die Airsoft-Waffe ungeladen auf sichere und vorschriftsmäßige Weise und vergewissern Sie sich, dass die Airsoft-Waffe ungeladen ist, wenn Sie sie später wieder aus dem Lager nehmen oder von jemand anderem erhalten.

Behandeln Sie jede Airsoft-Waffe so, als wäre sie geladen.

Tragen Sie stets einen für Airsoft-Waffen geeigneten Augenschutz, wenn Sie mit einer Airsoft-Waffe hantieren, schießen oder sich in ihrer Reichweite aufhalten. Brillenträger tragen den Augenschutz über ihrer normalen Brille.

Legen Sie den Finger erst an den Abzug, wenn Sie schussbereit sind.

Richten Sie die Airsoft-Waffe niemals auf etwas, auf das Sie nicht schießen wollen.

Halten Sie die Airsoft-Waffe gesichert, bis Sie schussbereit sind.

Vermeiden Sie Querschläger. Schießen Sie niemals auf harte oder flache Oberflächen oder ins Wasser.

Kugelfänge sind vor und nach jeder Benutzung auf Verschleiß zu prüfen. Benutzen Sie einen Kugelfang nicht mehr, wenn Sie daran Anzeichen für Durchschläge erkennen. Da Kugelfänge früher oder später durchschlagen, sind sie immer an einer Stelle anzubringen, an der ein Durchschlagen ungefährlich ist. Verwenden Sie einen Kugelfang nicht mehr, wenn das Projektil abprallt oder querschlägt.

EMPFEHLUNGEN

Führen Sie routinemäßige Inspektionen und Wartungen durch. Beachten Sie dabei:

(a) Veränderungen am Waffenmechanismus können zu Fehlfunktionen führen. Unerlaubte Eingriffe können den Gebrauch der Waffe unsicher machen.

(b) Verändert sich das Verhalten der Waffe, wie z. B. eine verringerte Abzugskraft und ein verkürzter Abzugsweg, so ist das ein Hinweis auf möglichen Verschleiß. Solche Waffen sind zu überprüfen, zu ersetzen oder fachkundig zu reparieren. Reparaturen dürfen nur von qualifizierten Fachkräften durchgeführt werden.

(c) Überprüfen Sie jede Waffe, die heruntergefallen ist, und vergewissern Sie sich, dass sie noch einwandfrei funktioniert.

McMILLAN®

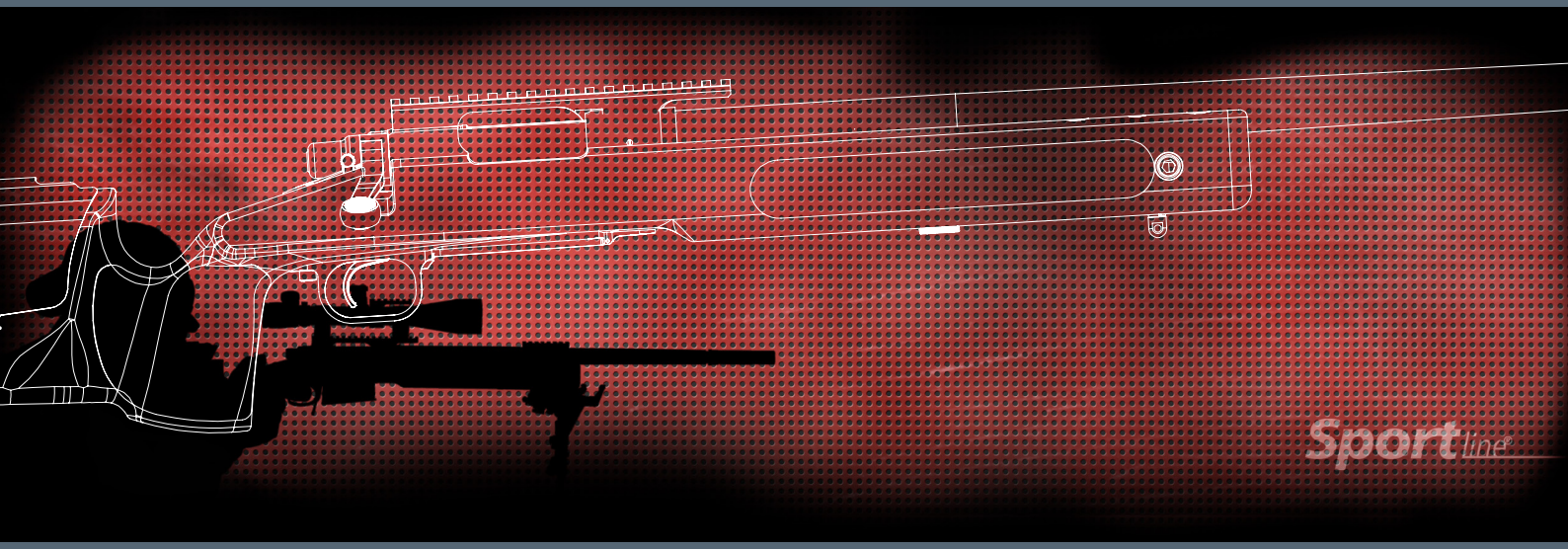

Made in China under licence by ActionSportGames® A/S, Denmark and McMillan Group International, USA.
Hergestellt in China unter der Lizenz der Firmen ActionSportGames® A/S, Dänemark und McMillan Group International, USA.
Fabriqué en Chine sous licence de la société ActionSportGames® A/S, Danemark et de McMillan Group International, Etats-Unis.
Fabricado en China bajo licencia de ActionSportGames® A/S, y McMillan Group International, EE.UU.

McMillan Group International, USA and the logo are registered trademarks of McMillan Group International, USA and are used under worldwide exclusive license for Airsoft Guns by ActionSportGames® A/S, Denmark.
McMillan Group International, USA und das Logo sind geschützte Marken der McMillan Group International, USA und werden unter exklusiver Lizenz für Airsoft Gun von ActionSportGames® A/S, Dänemark, verwendet.
McMillan Group International, Etats-Unis et le logo sont des marques déposées de McMillan Group International, Etats-Unis. et sont utilisées sous licence exclusive mondiale pour le AIRSOFT GUN par ActionSportGames® A/S, Danemark.
McMillan Group International, EE.UU y su logo son marcas registradas de McMillan Group International, EE.UU y se usan bajo licencia exclusiva mundial para armas de airsoft por ActionSportGames® A/S, Dinamarca.

ActionSportGames® A/S
Bjergvangen 1
DK-3060 Espergaerde
Dänemark

www.actionsportgames.com

ASG ActionSportGames®

0060_0516